Hochschule Aalen

Diagnose von Energiespeicher mit Hilfe von EIS

Zielsetzung und Ihre Aufgaben:

- Konzeptausarbeitung einer Möglichkeit zur detaillierten Diagnose von Energiespeicher
- Architektur und Implementierung einer HIL-Testumgebung zur Ermittlung der Parameter
- Durchführung von EIS Messungen an unterschiedlichen Energiespeichern
- Auswertung und Interpretation der Messergebnisse

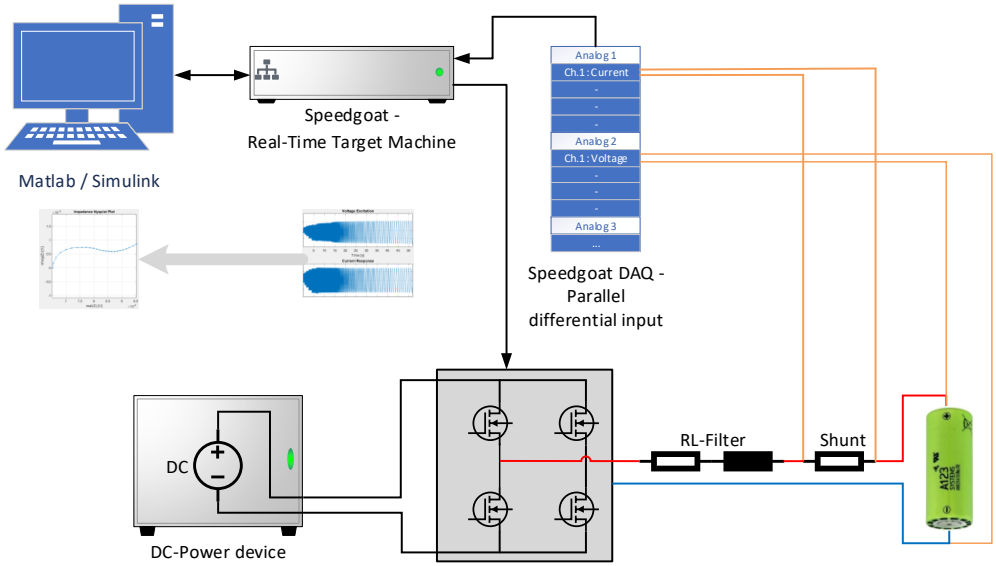

Ansprechpartner (Erstbetreuter): Prof. Dr. rer. nat. Markus Glaser

E-Mail: markus.glaser@hs-aalen.de

Tel.: +49 (0) 7361 576-3308